Ventura

GPL 12-40

12+ лет срок службы

- Области применения: источники бесперебойного питания (ИБП), системы связи и телекоммуникаций, медицина, энергетические сети распределения, центры обработки данных, банки, загородные дома, котлы и насосы, охранно-пожарные системы, системы видеонаблюдения, системы контроля и управления доступом, световые и звуковые системы оповещения, лодки и катера, солнечные батареи, ветрогенераторы.
- Технология AGM (Absorbent Glass Mat) - жидкий электролит впитан в стекловолоконный сепаратор.
- Клапан избыточного давления поддерживает внутри аккумуляторов необходимое давление для протекания реакции рекомбинации (коэффициент рекомбинации более 99%).
- Долив воды не требуется в течение всего срока службы.
- Возможен монтаж в горизонтальном и вертикальном положении.
- Установка на крышку не допускается.

ТЕХНИЧЕСКИЕ ДАННЫЕ

Номинальное напряжение, В	12
Срок службы, не менее, лет	12
Номинальная емкость, C_{20} до 1,75 В/эл, Ач	47
Среднемесячный саморазряд, не более ...%	3
Внутреннее сопротивление полностью заряженной батареи, мОм	7.3
Максимальный зарядный ток А	11.25
Напряжение заряда, В: - режим постоянного подзаряда - циклический режим	 13.6-13.8 14.1-14.4
Вес (± 3%), кг	13.4

РАЗРЯД ПОСТОЯННЫМ ТОКОМ, А (25°С)

Конечное напряжение, В/блок	Время разряда									
	5 мин	10 мин	15 мин	30 мин	45 мин	1 ч	3 ч	5 ч	10 ч	20 ч
10.2	137	104	78.7	41.8	38.7	26.88	11.05	7.72	4.68	2.45
10.5	122	95	73.4	40.0	36.9	25.76	10.68	7.36	4.59	2.35
10.8	113	86	68.5	38.7	35.1	24.65	10.29	7.03	4.47	2.30

РАЗРЯД ПОСТОЯННОЙ МОЩНОСТЬЮ, Вт/блок (25°С)

Конечное напряжение, В/блок	Время разряда									
	5 мин	10 мин	15 мин	30 мин	45 мин	1 ч	3 ч	5 ч	10 ч	20 ч
10.2	1379	1160	845	526	395	339.4	137.8	89.4	57.8	29.7
10.5	1322	982	756	514	386	334.0	132.8	86.5	56.1	28.1
10.8	1227	913	721	502	372	318.1	128.7	83.2	53.6	27.8

Примечание: приведены средние значения, полученные в течение трех циклов заряда/разряда
Производитель оставляет за собой право вносить изменения в связи с проводящимися мероприятиями по оптимизации типов

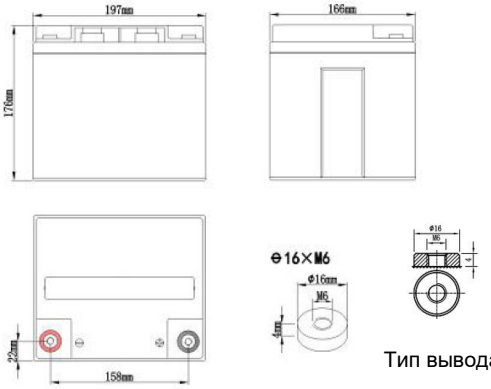

Тип вывода F6